ЭЛЕМЕНТЫ СТЕЛЛАЖНОЙ СИСТЕМЫ

1. Вертикальный профиль
2. Полкодержатель
3. Заглушка полкодержателя
4. Крепление штанги для одежды
5. Штанга для одежды
6. Крепление полкодержателя
7. Регулируемое основание ножки
8. Горизонтальный профиль П
9. Стеновое крепление
10. Крепление штанги для обуви
11. Штанга для обуви

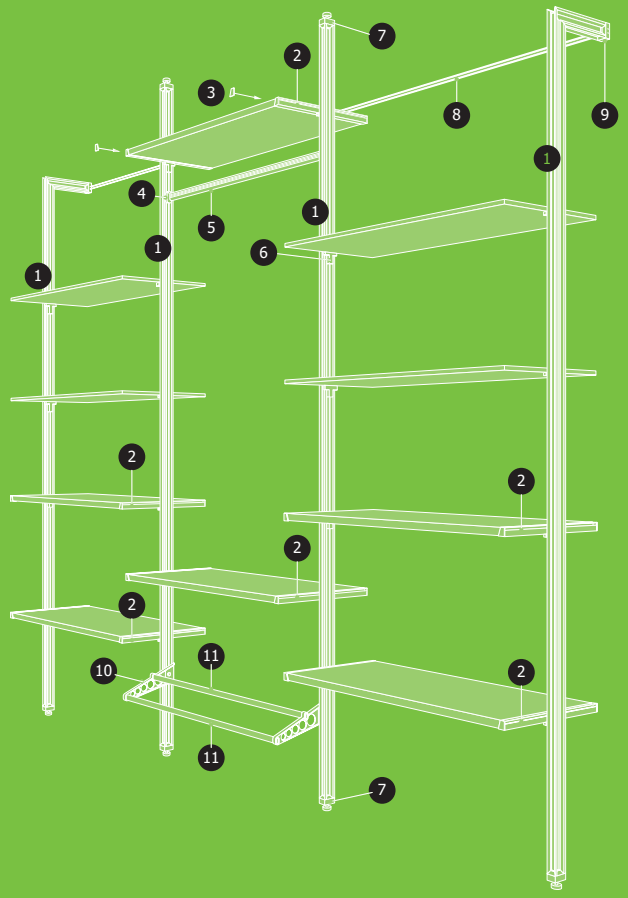

ARÍSTO®
aluminium
profile system

КРЕПЛЕНИЕ ПОЛ-ПОТОЛОК

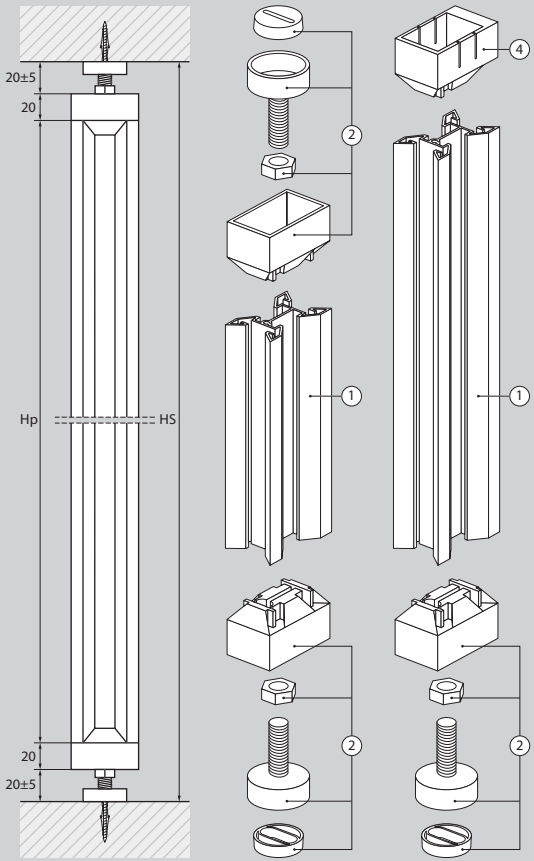

Hp = HS – 90 мм

КРЕПЛЕНИЕ ПОЛ-СТЕНА

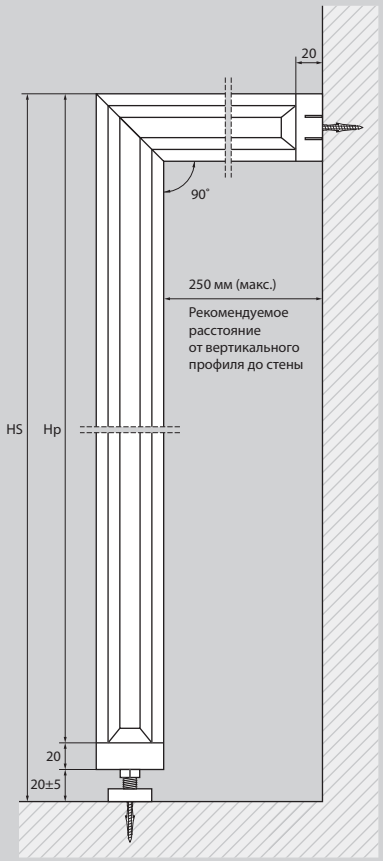

Hp = HS – 45 мм

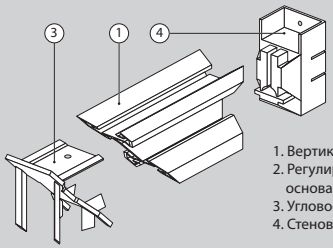

1. Вертикальный профиль
2. Регулируемое основание ножки
3. Угловое соединение
4. Стеновое крепление

ВАРИАНТЫ КРЕПЛЕНИЯ СТОЕК

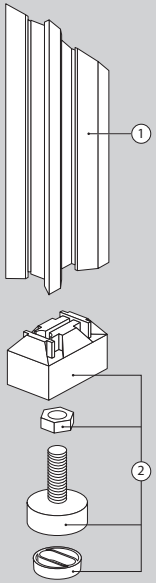

1. Установка стойки с использованием подножки стойки (1) и регулировочного элемента (2).

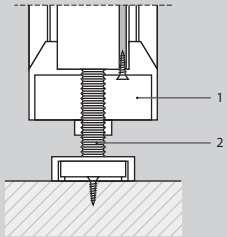

2. Установка стойки с использованием подножки стойки (1).

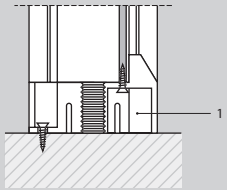

ИСПОЛЬЗОВАНИЕ ГОРИЗОНТАЛЬНОГО ПРОФИЛЯ П

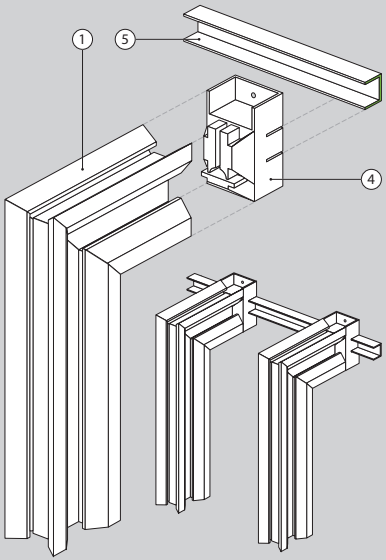

СЕЧЕНИЕ ПО ВЕРТИКАЛИ ПРОФИЛЬ П

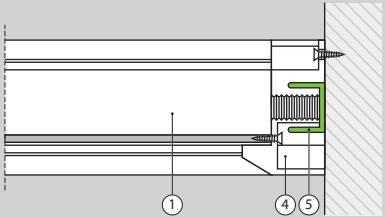

МОНТАЖ ПОЛОК

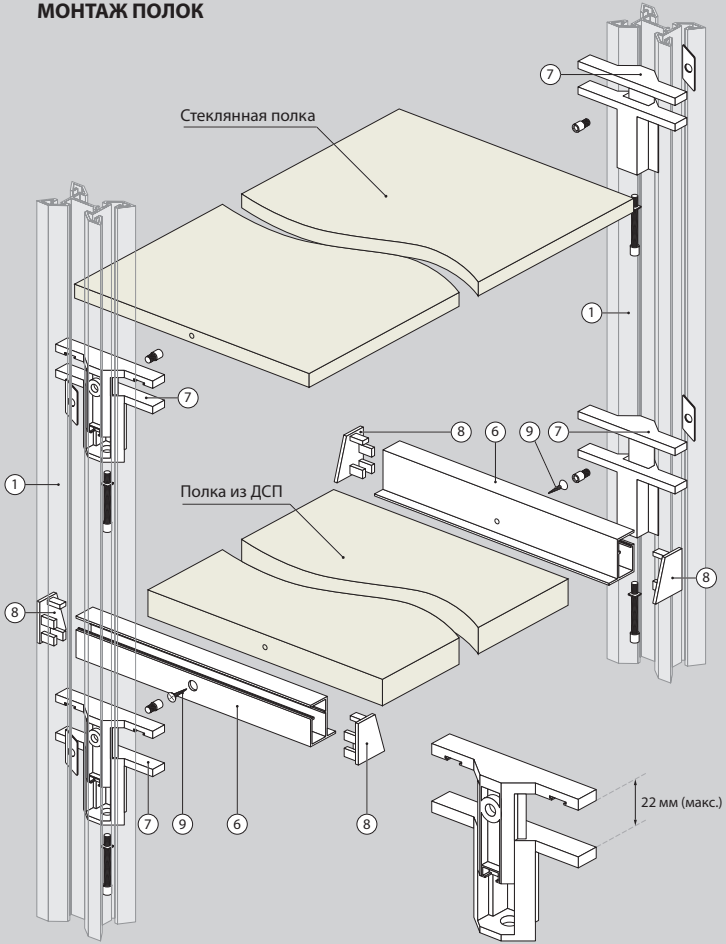

5. Горизонтальный профиль П
6. Полкодержатель
7. Крепление полкодержателя
8. Заглушка полкодержателя
9. Саморез

РАСЧЕТ ДЛИНЫ ПОЛОК

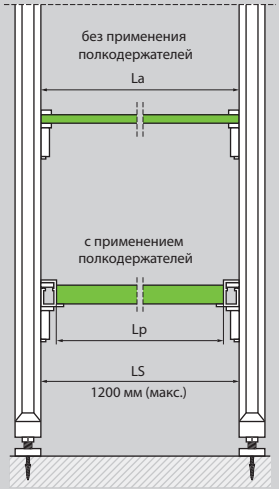

La = LS
Lp = LS – 26 мм

МОНТАЖ ЯЩИКОВ И ШТАНГИ ДЛЯ ОДЕЖДЫ

10. Штанга для одежды
11. Уплотнитель для штанги
12. Крепление штанги для одежды

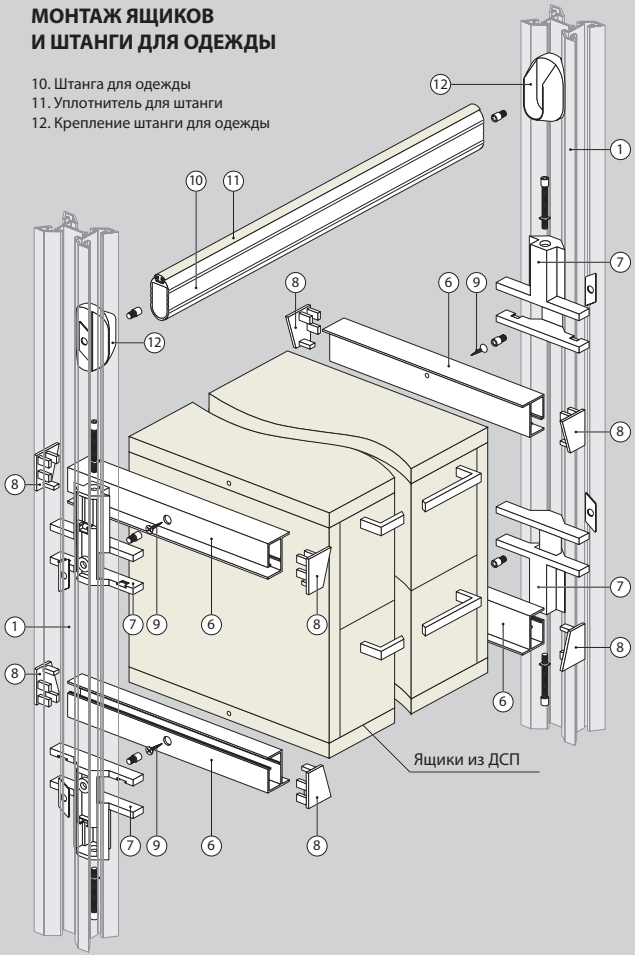

РАСПОЛОЖЕНИЕ ШТАНГИ ДЛЯ ОДЕЖДЫ ПО ВЫСОТЕ

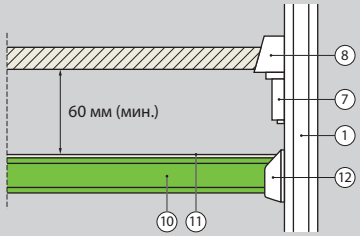

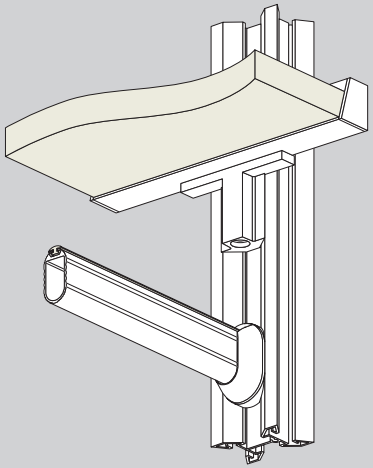

РАСЧЕТ ДЛИНЫ ЯЩИКОВ

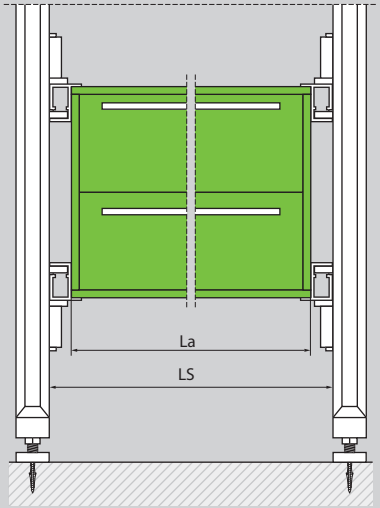

La = LS – 26 мм

РАСЧЕТ ДЛИНЫ ШТАНГИ ДЛЯ ОДЕЖДЫ

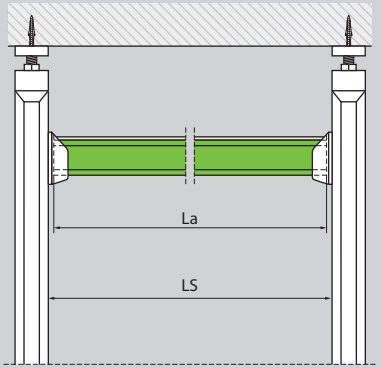

La = LS – 4 мм

МОНТАЖ ОБУВНЫХ ПОЛОК

13. Крепление штанги для обуви
14. Штанга для обуви

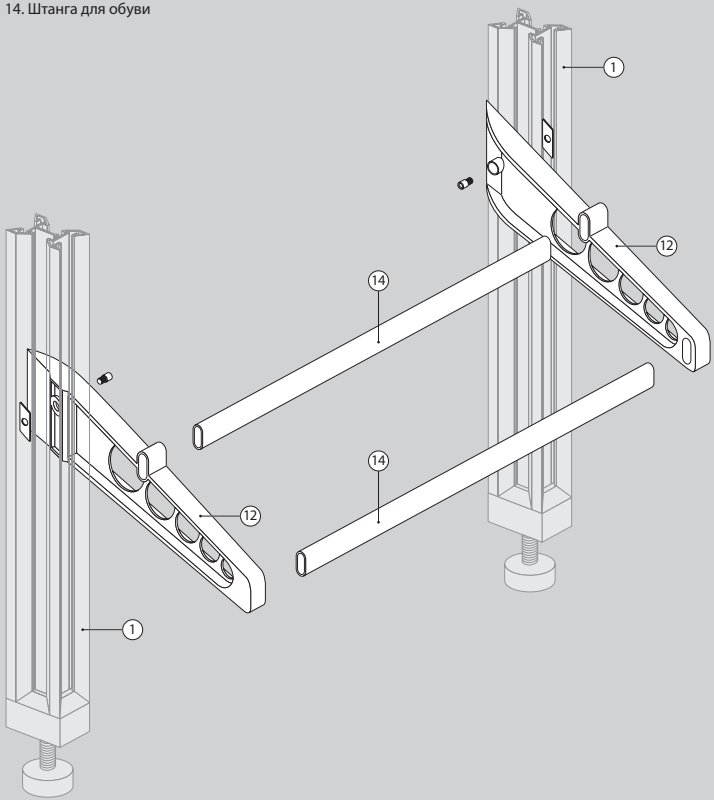

РАСЧЕТ ШТАНГИ ДЛЯ ОБУВИ

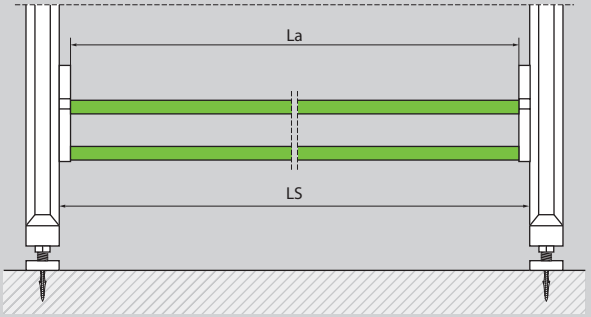

La = LS – 6 мм
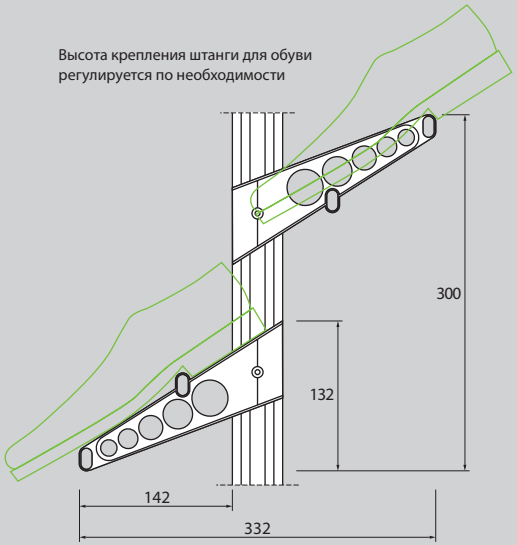
Высота крепления штанги для обуви регулируется по необходимости